Příklad montáže v jedné rovině se stropem

Mounting example flush with the ceiling

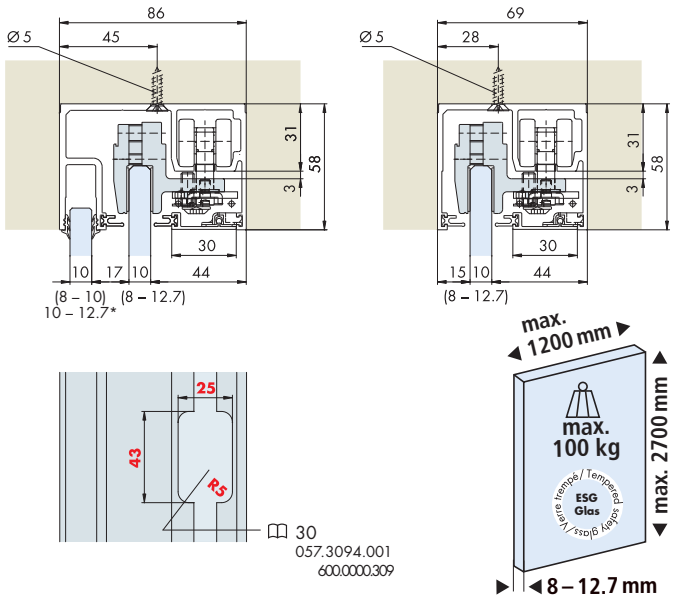

30
057.3094.001
600.0000.309

Vyfrézování pro zasunutí/vysunutí pojezdového mechanismu a zarážky uprostřed pojezdové kolejnice
Recess for sliding running gear and stop in and out in the center of the running track

Sady / Sets

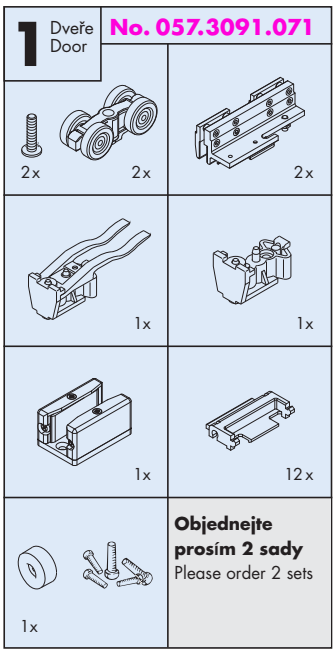

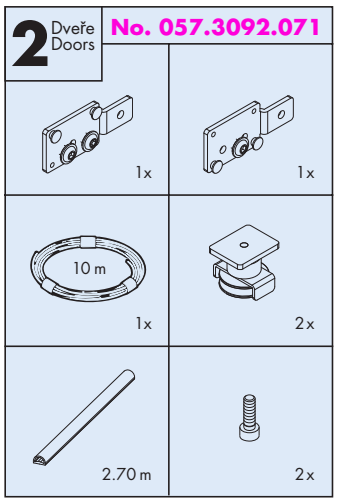

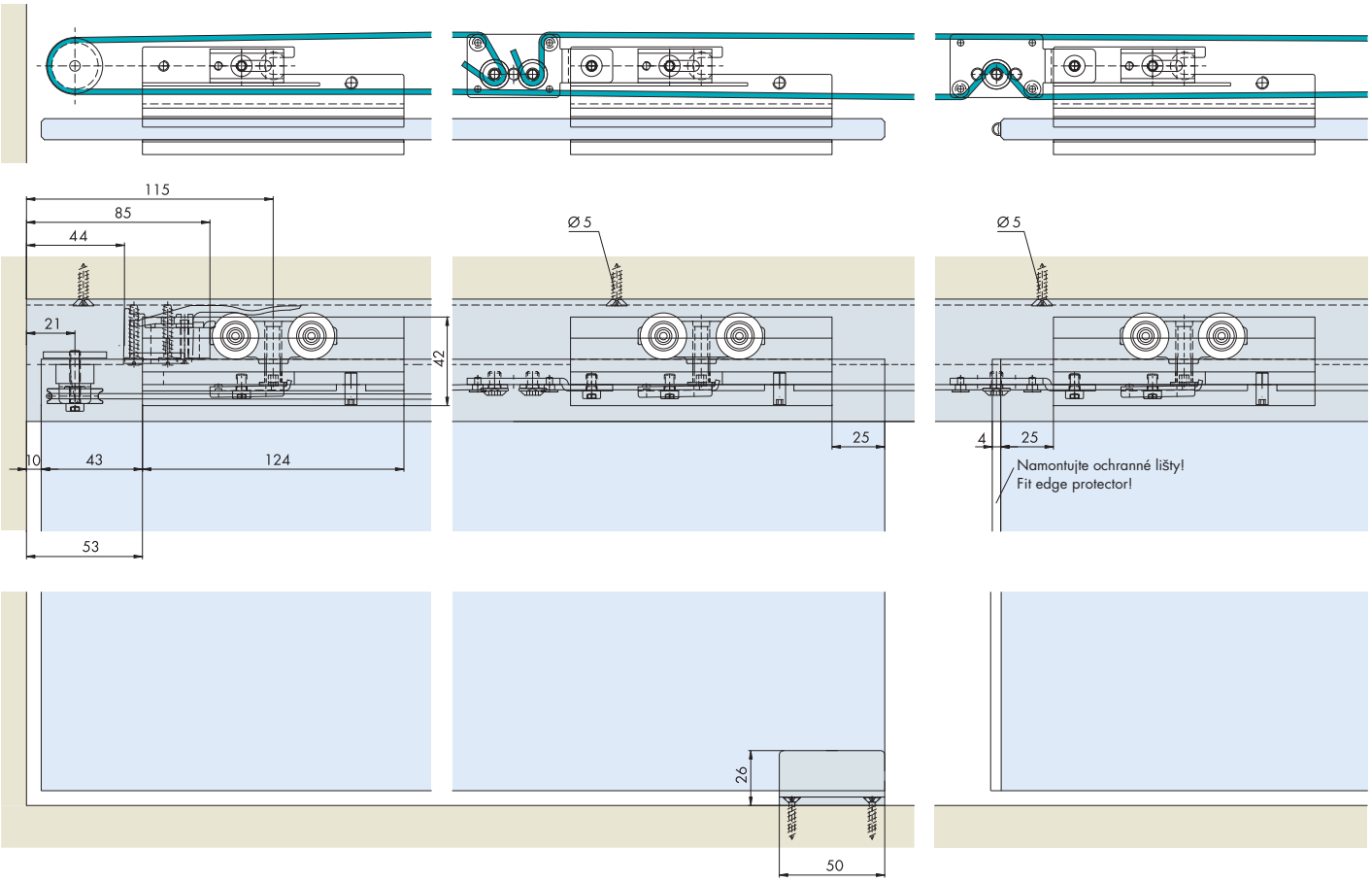

Zpracování kolejnic = červená čísla / Dimensions and drillings for profile = red numbers

Technické údaje / Technical data : 33